دفترچه آبمیوه گیری چهارکاره

Juicer 4 in 1



لطفاً قبل از استفاده از دستگاه، راهنمای استفاده از آن را به دقت مطالعه فرموده و سپس آن را برای مراجعه های بعدی نگهداری نمایید.

فهرست:

شناخت قطعات..... ۲

مشخصات..... ۳

لوازم جانبی..... ۳

دستورالعمل های ایمنی ۴

آماده سازی جهت استفاده ۶

راهنمای کنترل سرعت..... ۷

طرز استفاده از آبمیوه گیری..... ۷

طرز استفاده از مخلوط کن..... ۹

طرز استفاده از خردکن..... ۱۰

طرز استفاده از آسیاب..... ۱۱

دستورالعمل تعمیر و نگهداری..... ۱۲

جدا نمودن قطعات..... ۱۳

تمیز کردن قطعات..... ۱۴

عیب یابی..... ۱۴

شناخت قطعات:

۱ هل دهنده	۲ درب آبمیوه گیری	۳ فیلتر توری
۴ مخزن آبمیوه گیری	۵ مخزن تفاله	۶ همزن مخلوط کن
۷ درب پارچ	۸ پارچ مخلوط کن	۹ پایه تیغه مخلوط کن
۱۰ ظرف آسیاب	۱۱ پایه-تیغه آسیاب	۱۲ کاردک خردکن
۱۳ ظرف خردکن	۱۴ پایه-تیغه خردکن	۱۵ دستگیره قفل
۱۶ محور گرداننده	۱۷ موتور الکتریکی	۱۸ ولوم کنترل سرعت

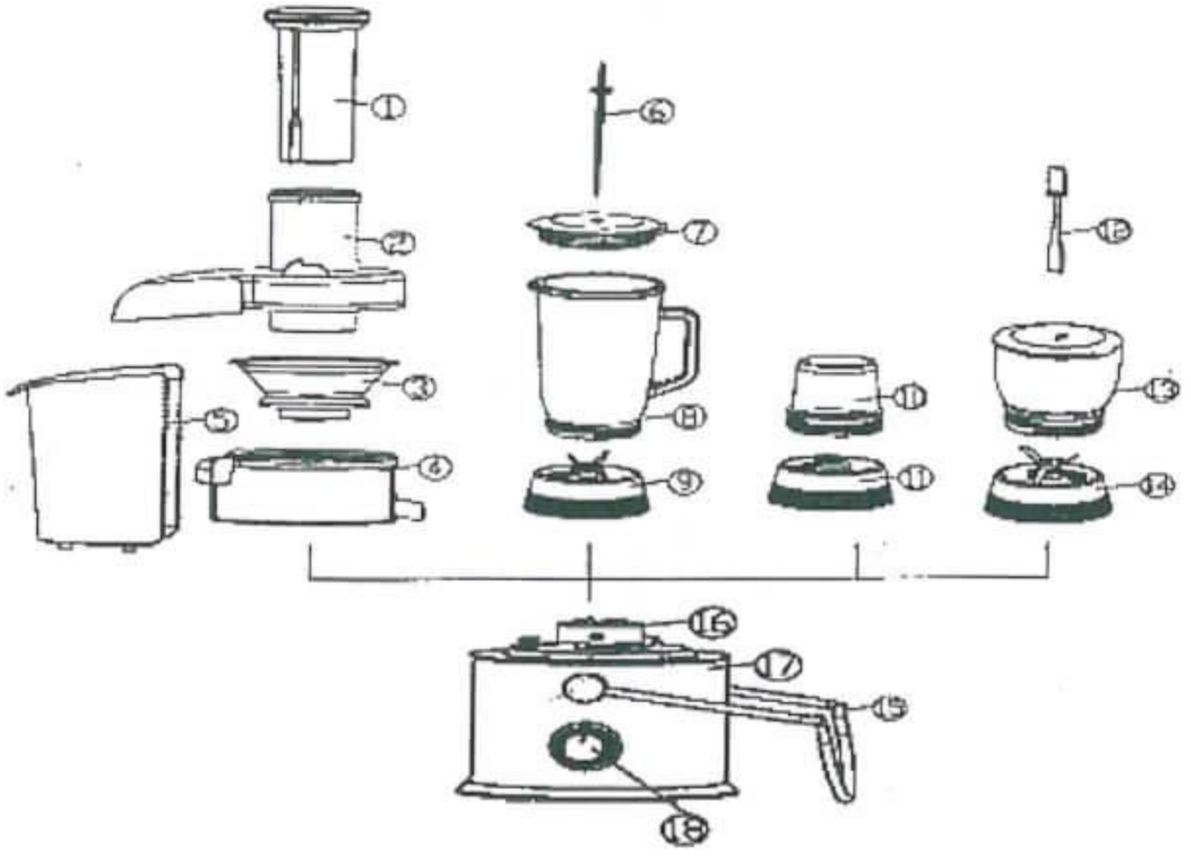

مشخصات:

مدل	PH-۹۰۰۰
ولتاژ اسمی	۲۲۰-۲۴۰ v
توان اسمی	۴۰۰ وات
ظرفیت	۲.۲ لیتر

لوازم جانبی:

لوازم	کاربرد
مخزن تفاله	محل جمع آوری تفاله میوه جات
آسیاب	آسیاب کردن مواد خوراکی،مواد خشک مانند:انواع سبزیجات خشک،ادویه جات
پارچ آبمیوه گیری	مخزن جمع آوری آب میوه
پارچ مخلوط کن	خوراکی های نه چندان سفت را با هم مخلوط میکند
خرد کن	مواد غذایی جامد(گوشت و مرغ و مایه کتلت)
فیلتر توری	جلوگیری از عبور تفاله و دانه
هل دهنده	هل دادن مواد به سمت تیغه
کاردک	جهت هم زدن مواد هنگام آسیاب یا مخلوط کردن

دستورالعمل های ایمنی:

- اطمینان حاصل کنید که ولتاژ برق خانگی با میزان ولتاژ مورد نیاز دستگاه(۲۴۰-۲۲۰ ولت) یکسان است.
- باید دقت شود اگر مایع داغ به داخل مخلوط کن یا خرد کن ریخته شود، می تواند باعث خارج شدن بخارهای ناگهانی شود.
- این وسیله برای استفاده توسط افراد (از جمله کودکان) با ناتوانی فیزیکی، حسی یا عقلی یا افراد بی تجربه و ناآگاه در نظر گرفته نشده است، مگر اینکه نظارت بر این افراد با ارائه دستورالعمل استفاده از وسیله، توسط سرپرست مسئول ایمنی آنها انجام گیرد.
- توصیه میشود کودکان تحت نظارت و سرپرستی باشند تا اطمینان حاصل شود که با وسیله بازی نمیکنند.
- هنگام دست زدن به تیغه های تیز برش در حین خالی کردن ظرف و تمیز کردن آن در عملکرد مخلوط کن و خرد کن باید دقت و احتیاط شود.
- این دستگاه فقط برای مصارف خانگی و کاربردهای مشابه در نظر گرفته شده است.
- در صورت معیوب یا دارای ترک بودن صافی دوار یا پوشش محافظ آبمیوه گیراز وسیله استفاده نگردد .
- قبل از تعویض لوازم جانبی یا دسترسی به قطعات متحرک در حین کار، وسیله را خاموش کرده و از تغذیه جدا کنید.

❖ به غیر از متعلقات دستگاه از متعلقات دیگر برای اضافه نمودن به کارکرد دستگاه استفاده ننمایید.

❖ هنگامی که دستگاه به برق متصل است، از جداسازی قطعات اکیداً خودداری گردد.

❖ در صورت عدم استفاده یا هنگام تمیزکاری دستگاه ، آن را از برق بکشید.

❖ هنگامی که از دستگاه استفاده نمی کنید، آن را روشن رها نکنید.

❖ زمانی که دستگاه به درستی عمل نمی کند و یا سیم و خود دستگاه دچار آسیب شده باشد، از آن استفاده نکنید و در اسرع وقت به خدمات پس از فروش شرکت مراجعه نمایید(این دستگاه فقط باید توسط نمایندگی مجاز و زیر نظر متخصصین تعمیر و بازبینی شود).

❖ سیم برق دستگاه در حالت آویزان بر روی لبه میز قرار نگیرد و در تماس با سطوح با درجه حرارت بالا نباشد در این صورت به سیم برق دستگاه صدمه وارد میشود.

❖ از پیچیدن یا کشیدن کابل برق در اطراف دستگاه خودداری شود.

❖ دستگاه را در مجاورت اجاق گاز و اجاق برقی قرار ندهید و از نگهداری آن بر روی سطوح با حرارت بالا خودداری نمایید.

❖ از تماس با تیغه ها در هنگام استفاده خودداری نمایید.

❖ همیشه قبل از روشن کردن دستگاه، از بابت محکم بودن قفل ایمنی اطمینان حاصل نمایید. قفل به گونه ای است که اگر بصورت صحیح بسته نشده باشد منجر به خاموشی خودکار دستگاه می شود.

❖ هنگام کار با دستگاه مواد غذایی را با دست در دهانه آبمیوه گیری قرار ندهید. چنانچه مواد غذایی در آن جمع شد، از هل دهنده برای هل دادن مواد به پایین استفاده نمایید. در صورتی که نتیجه مطلوب حاصل نشد، موتور دستگاه را خاموش و کابل برق را جدا نموده، سپس مخزن آبمیوه گیری را باز کرده تا باقیمانده مواد غذایی را پاک نمایید.

❖ جهت جلوگیری از خرابی موتور آبمیوه گیری، بصورت مداوم از آن استفاده ننمایید اجازه دهید حداقل سه دقیقه دستگاه خاموش شده و موتور خنک شود.

❖ قبل از تمیز نمودن دستگاه آن را خاموش نموده و از پریز جدا نمایید.

❖ مطمئن شوید تیغه کاملاً از حرکت ایستاده باشد و سپس درپوش دستگاه را باز نمایید.

❖ بعد از هر بار استفاده از خاموش بودن دستگاه اطمینان حاصل نمایید.

آماده سازی جهت استفاده:

۱-تمامی قطعات دستگاه که در تماس با مواد غذایی هستند را شسته، سپس خشک نمایید.

۲-میوه ها و سبزیجات را شسته و به گونه ای خرد نمایید که به راحتی در لوله مخزن قرار گیرند.



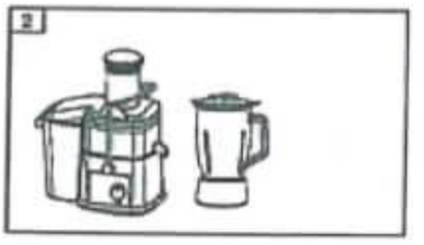

پس از باز نمودن بسته بندی دستگاه و قبل از استفاده، کلیه قطعات دستگاه را بررسی نمایید و از معیوب نبودن و ایمنی آن اطمینان حاصل نمایید.

راهنمای کنترل سرعت:

سرعت	شرح
۰	در این حالت آبمیوه گیری خاموش می باشد
۱	سرعت نرمال برای آسیاب کردن مواد سنگین تر از جمله ادویه جات و مواد خشک
۲	برای مخلوط و هم‌زدن مواد شل وآبدار مانند: انواع میوه وسبزیجات خرد شده
P	در این وضعیت تیغه در جهت عکس گردش خواهد کرد و برای گردش بهتر مواد از آن استفاده کنید

طرز استفاده از آبمیوه گیری:

در صورتی که تمامی قطعات بصورت صحیح بهم متصل شده باشند و درپوش آبمیوه گیری در محل خود با نشان و علامت قفل، بسته شده باشد، دستگاه عمل خواهد کرد ، زمان کارکرد آبمیوه گیر سه دقیقه در نظر گرفته شده است.

۱-مخزن آبمیوه گیری را روی موتور قرار داده و صافی را در مخزن آبمیوه گیری قرار دهید. از محکم شدن آن روی موتور اطمینان حاصل نمایید.

۲- درپوش آبمیوه گیری را در محل خود قرار داده و بازوی قفل را به سمت بالا برده تا روی درپوش قرار گیرد و محکم شود.

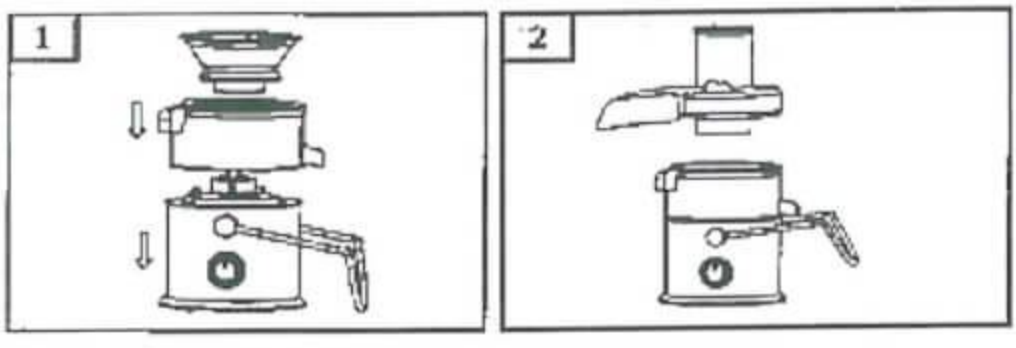

مخزن تفاله را با کج کردن به سمت۳جلو به آرامی در دستگاه قرار دهید

پارچ آبمیوه را زیر دهانه۴آبمیوه گیری قرار دهید

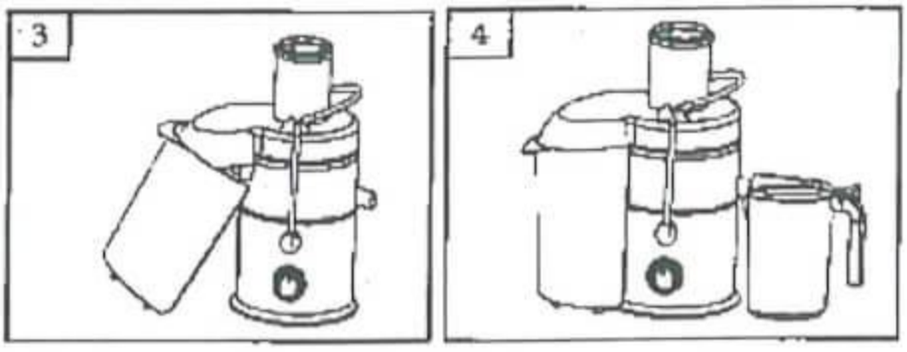

۵- کلید دستگاه را با چرخاندن در جهت عقربه های ساعت، روشن نموده و سرعت دلخواه را انتخاب نمایید.

۶- مواد از قبل خرد شده را در دهانه درپوش قرار داده و به آرامی آنها را توسط هل دهنده به سمت فیلتر، هدایت کنید. **قبل از شروع اطمینان حاصل نمایید که ظرف آبمیوه گیری در زیر دهانه آبمیوه گیری قرار گرفته است.**

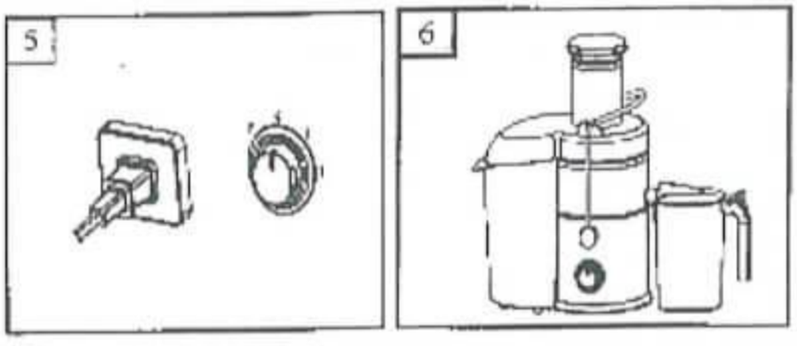

هشدار:

۱- از اعمال نیروی بیش از حد توسط هل دهنده به دستگاه خوداری کنید، چرا که باعث آسیب رساندن به دستگاه میشود.(به هیچ وجه دست خود یا اشیاء را وارد آن ننمایید.)

۲- جهت جلوگیری از خرابی موتور آبمیوه گیری، بصورت مداوم از آن استفاده ننمایید اجازه دهید حداقل سه دقیقه دستگاه خاموش شده و موتور خنک شود.

نکات:

- ✓ سعی کنید از میوه ها و سبزیجات تازه استفاده نمایید .
- ✓ میوه جاتی که دارای دانه و پوست میباشند قبل از استفاده **حتماً** آن ها را جدا نموده سپس وارد آسیاب نمایید.
- ✓ بعد از انجام آبمیوه گیری به سرعت آبمیوه را بنوشید چون پس از مدتی که در مجاورت هوا باشد، مزه و ویتامین های خود را از دست می دهد.

طرز استفاده از مخلوط کن:

۱-پارچ مخلوط کن را محکم روی پایه پیچانده، مواد مورد نظر را به اندازه ۲ سانتی متر مکعب یا کوچکتر خرد کرده و سپس داخل پارچ بیندازید.

۲-آب قابل شرب یا دیگر مایعات را اضافه کرده تا مواد را بپوشاند. سپس آن را روی محور موتور قرار داده، محکم نمایید

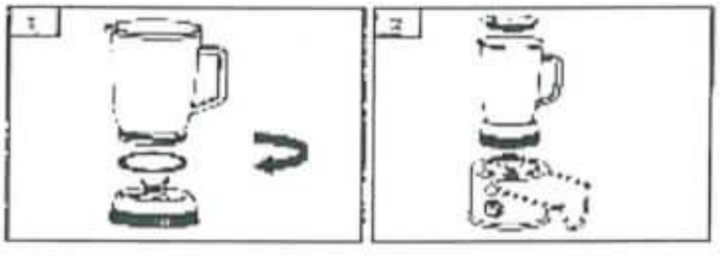

۳- کابل برق را به پریز وصل کرده، دستگاه را روشن کنید و سرعت را روی عدد ۱ قرار دهید تا عملیات مخلوط کردن آغاز شود.

۴- پس از اتمام کار سوئیچ دستگاه را در حالت ۰ قرار داده و آن را از برق بکشید و پارچ را در خلاف جهت عقربه های ساعت بچرخانید تا باز شود.

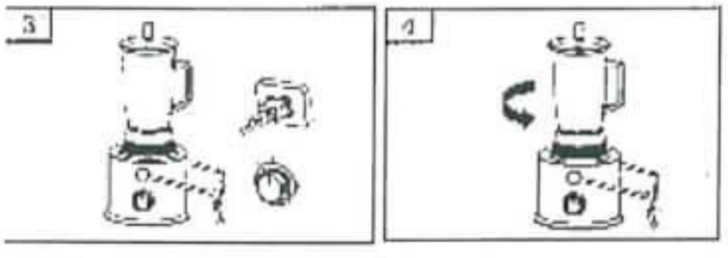

احتیاط:

- قبل از راه اندازی دستگاه از خاموش بودن آن اطمینان حاصل کنید. دستگاه را تا زمانی که قطعات آن به صورت صحیح قرار نگرفته اند، روشن نکنید .
- از حجم مواد غذایی چسبنده یا موادی که رطوبت کمی دارند کم کنید و قبل از مخلوط کردن مواد، مقداری آب قابل شرب به آن اضافه کنید.
- حداکثر مقدار ظرفیت ظرف مخلوط کن ۱۵۰۰ میلی لیتر است.

طرز استفاده از خردکن:

۱-ابتدا مقدار ۲۵۰ گرم گوشت را به قطعات ۱ سانتی متری ببرید ظرف شیشه ای خردکن را برگرداننده گوشت قطعه شده را درون ظرف شیشه ای ریخته سپس پایه را بر روی ظرف شیشه ای گذاشته و بپیچانید تا محکم شود.

۲- خردکن را روی محور موتور قرار داده، آن را محکم کنید.

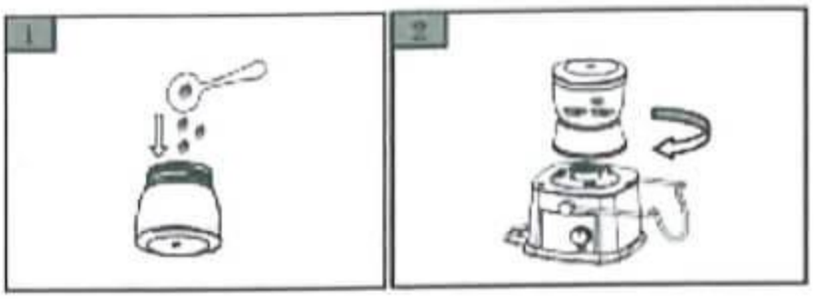

۳-دستگاه را به برق وصل کرده و ولوم کنترل را روی عدد ۱چرخانده تا عملیات خرد کردن آغاز شود.

۴-بعد از اینکه مواد به میزان دلخواه خرد شد، سوئیچ دستگاه را در حالت ۰ قرار داده ، دو شاخه را از برق کشیده ، خرد کن را بچرخانید تا باز شود.

۵-زمان کار کرد خردکن ۳۰ ثانیه در نظر گرفته شده است.

طرز استفاده از آسیاب:

۱-ظرف آسیاب را برگردانید، مواد را درون آن ریخته، ظرف را روی پایه بپیچانید تا محکم شود.

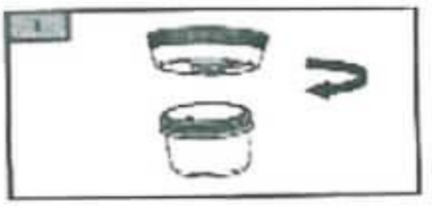

۲-آسیاب را روی موتور قرار داده، کابل برق را متصل و ولوم را بر روی سرعت مورد نظر چرخانده تا عملیات آسیاب شروع شود. حین آسیاب، ظرف مربوطه را با دست نگه دارید.

۳- زمانی که کار آسیاب به اتمام رسید ظرف را برگردانده، در جهت خلاف عقربه های ساعت چرخانده تا باز شود ، مواد را به طور کامل خارج نمایید .

نکته: درهنگام آسیاب کردن برای گردش بهتر مواد، ولوم دستگاه را درحالت(p) نگه دارید.

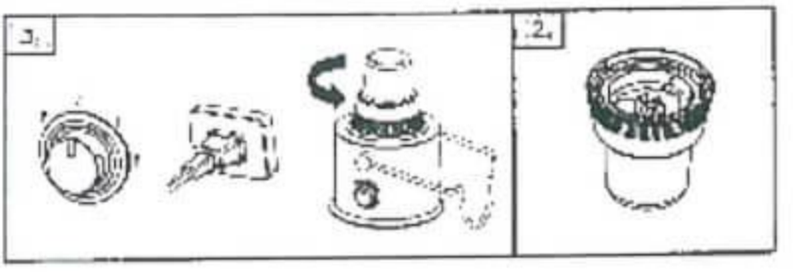

احتیاط:

- قبل از کار با دستگاه، از خاموش بودن آن اطمینان حاصل نمایید.
- قبل از سر هم کردن دستگاه آسیاب، آن را روشن نکنید.
- حداکثر گنجایش ظرف آسیاب، ۱۵۰ گرم است.
- دانه های بزرگ و هسته ها را از میوه هایی مانند: زردآلو، هلو، آلو، گیلاس و ... جدا کنید. میوه های با هسته های ضخیم یا غیر خوراکی را پوست کنده و هسته های آن را جدا کنید.
- برخی از میوه ها و سبزیجات مانند: نارگیل و دیگر میوه های با پوست سخت مناسب این دستگاه نمی باشند.
- هنگامی که کارتان با دستگاه به اتمام رسید، آن را خاموش کرده و کابل برق را جدا نمایید.

دستورالعمل تعمیر و نگهداری:

- ✓ قبل از نظافت دستگاه، آن را خاموش کرده و از برق جدا نمایید.
- ✓ بعد از هر بار استفاده از دستگاه، آن را تمیز نمایید در غیر اینصورت در شستشوی قطعات با مشکل مواجه خواهید شد.
- ✓ از محلول هایی که باعث صدمه به دستگاه می شوند مانند: استون، الکل و ... جهت شستشو استفاده نکنید.
- ✓ تمامی قطعات منفصل به استثنای موتور دستگاه قابل شستشو می باشد و برای شستن آن ها می توانید از آب ولرم همراه با مایعات تمیز کننده استفاده نمایید.
- ✓ برای تمیز کردن موتور دستگاه از پارچه نرم و خشک استفاده نمایید.
- ✓ هنگام تمیز نمودن تیغه های دستگاه مراقب دستان خود باشید.
- ✓ صافی را مرتباً چک کرده تا معیوب نباشد، در غیر این صورت از استفاده آن خودداری نمایید.
- ✓ به منظور جلوگیری از خطر شوک الکتریکی و یا آتش سوزی، دستگاه را داخل آب و یا مایعات دیگر قرار ندهید. چنانچه اتفاق مشابهی رخ داد، بلافاصله کابل برق را جدا نموده و به مراکز خدمات پس از فروش مراجعه نمایید.
- ✓ مطمئن شوید دستگاه از برق کشیده شده و کاملاً متوقف شده باشد. تمامی اجزای جدا شدنی را با استفاده از پارچه، خشک نمایید.

- ✓ تمامی لوازم و قطعات را پس از شستشو و خشک کردن بصورت ذکر شده در قسمت "سرهم بندی" روی هم سوار نمایید.
- ✓ دستگاه نظافت شده را در یک مکان خشک و مسطح نگهداری نمایید.

جدا نمودن قطعات:

ولوم کنترل در حالت "۰" قرار داده سپس کابل برق را جدا کنید بازوی قفل را باز کنید:

۱-مخزن تفاله را از دستگاه جدا نمایید۲ – هل دهنده را خارج کنید۳- دستگیره قفل را باز نمایید ۴- درپوش آبمیوه گیری را باز نمایید۵-فیلتر توری را باز نموده و در آخرین مرحله مخزن آبمیوه گیری را به صورت جداگانه خارج نمایید.

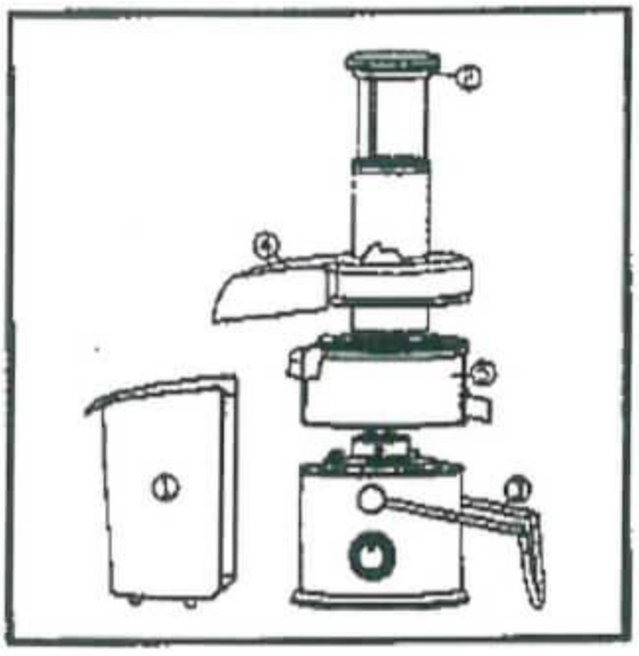

تمیز کردن قطعات:

نیمی از پارچ مخلوط کن را از آب گرم پر نموده و آن را تمیز نمایید. ظرف خرد کن دستگاه را زیر شیر آب با فرچه و پارچه ی نرم شستشو و تمیز نمایید. آسیاب دستگاه را با آب ولرم زیر شیر آب با فرچه بشویید.

عیب یابی مخلوط کن:

مشکل	مواردی که باید بررسی شود
تیغه به کندی حرکت میکند	۱- ضربه خوردن دستگاه ۲- موتور نیم سوز شده است ۳- محکم نبودن دسته باز و بست
مخلوط کن روشن نمی شود	۱-اتصالات سیم برق را چک کنید ۲-خرابی پریز برق ۳-کابل برق دستگاه را تعویض کنید ۴-خرابی دکمه پاور
خاموش شدن مخلوط کن بعد از چند ثانیه	کارکردن مخلوط کن به مدت طولانی
کاهش قدرت مخلوط کن	۱-خرابی تیغه موتور ۲- خرابی بوش موتور ۳- کاهش زغالی مخلوط کن ۴- نیم سوز بودن موتور
خرد نشدن یا له نشدن مواد غذایی	کند شدن تیغه و تیز کردن مجدد آن
از کارافتادن پارچ مخلوط کن پس از اتصال به پارچ	گریپاژ کردن تیغه دستگاه است